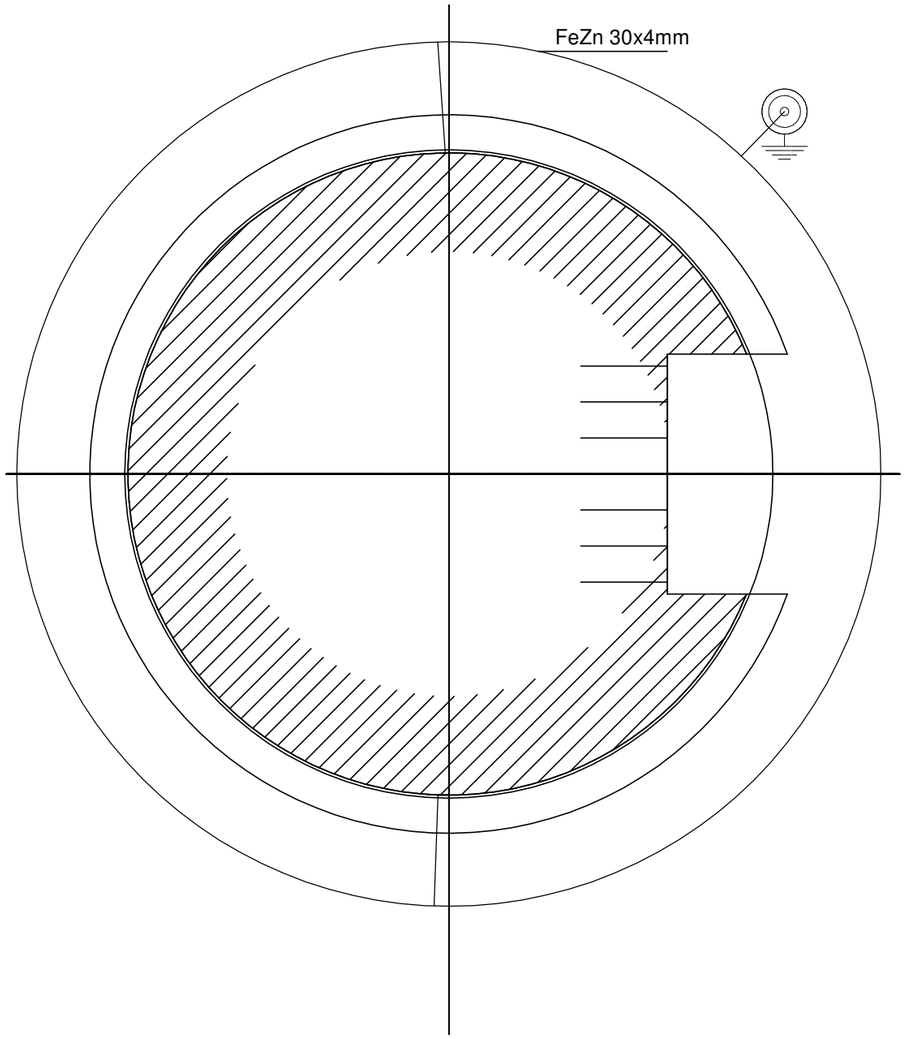

WOD-MAX	*WOD-MAX* **ul. Dworcowa 49, 62-400 Słupca**		
Inwestor:	**GMINA DĄBROWICE UL. NOWY RYNEK 17 99-352 DĄBROWICE**		
Nazwa inwestycji:	**PROJEKT ZBIORNIKA WODY UZDATNIONEJ WRAZ Z INFRASTRUKTURĄ TECHNICZNĄ ORAZ REMONTEM HYDROFORNII Jedn. ewid. 100203_2 Dąbrowice, Obręb 0002 Baby, Działka nr 121/2**		
Projektował:	Podpis:	PROJEKT ARCHITEKTONICZNO BUDOWLANY	SKALA: 1:100
mgr inż. Dariusz Śmigielski Uprawnienia budowlane WKP/0039/POOK/05 w specjalności konstrukcyjnej do projektowania bez ograniczeń mgr inż. Piotr Sokołowski Uprawnienia budowlane WKP/0261/PWOE/15 w specjalności instalacyjnej do projektowania kierowania robotami budowlanymi bez ograniczeń mgr inż. Sławomir Lebica Uprawnienia budowlane WKP/0154/PWOS/09 w specjalności instalacyjnej do projektowania kierowania robotami budowlanymi bez ograniczeń		BRANŻA: INSTALACYJNA	**DATA: 05.2022**
		UZIEMNIENIE ZBIORNIKA	
		RYS. 08	STR.34